Cod. 017063 CASTELLO NOTTINGHAM	
LEGNOLANDIA	Rev. 0

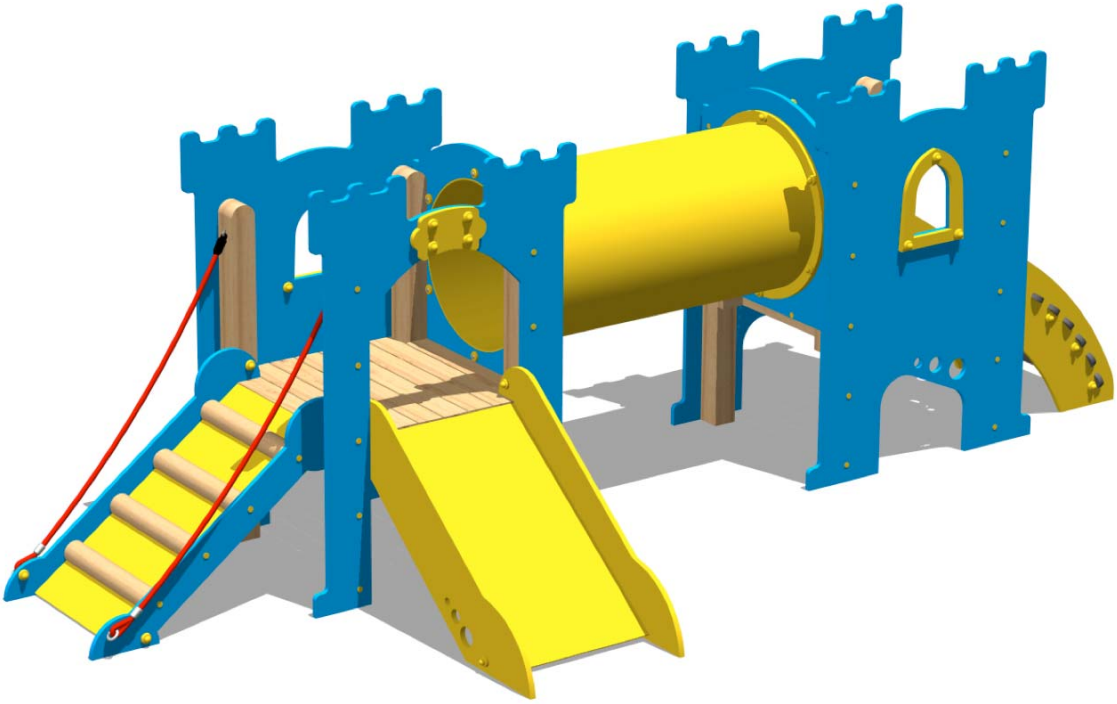

IL CASTELLO NOTTINGHAM VA FISSATO A TERRA

KIT DI FISSAGGIO:
- **art. 200880 "OUT"**
- **art. 200881 "OUT"**
- **art. 200883 "IN"**
- **art. 200884 "IN"**

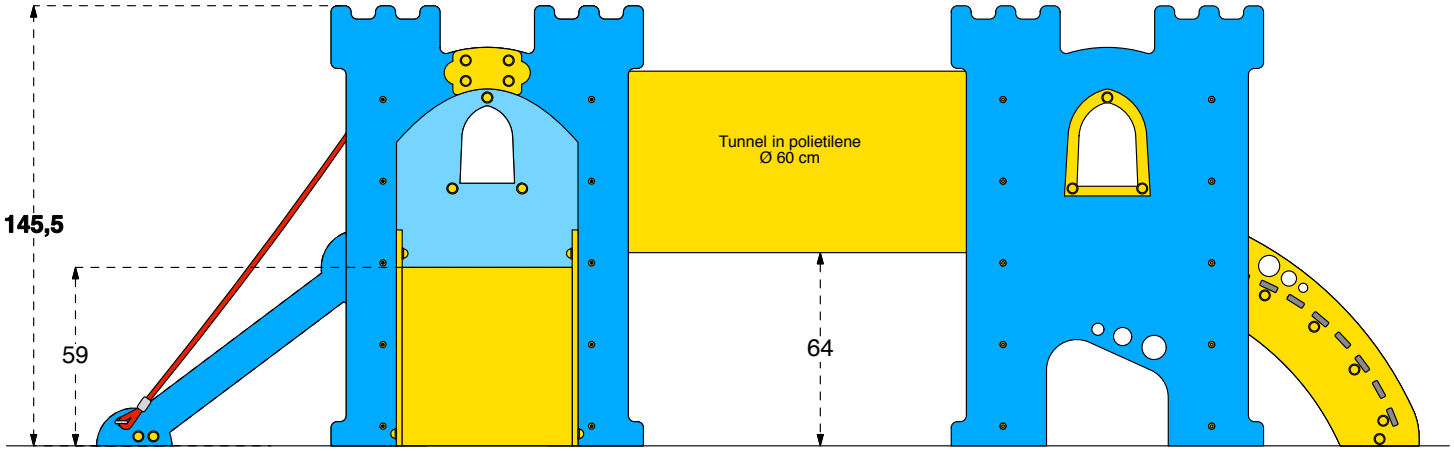

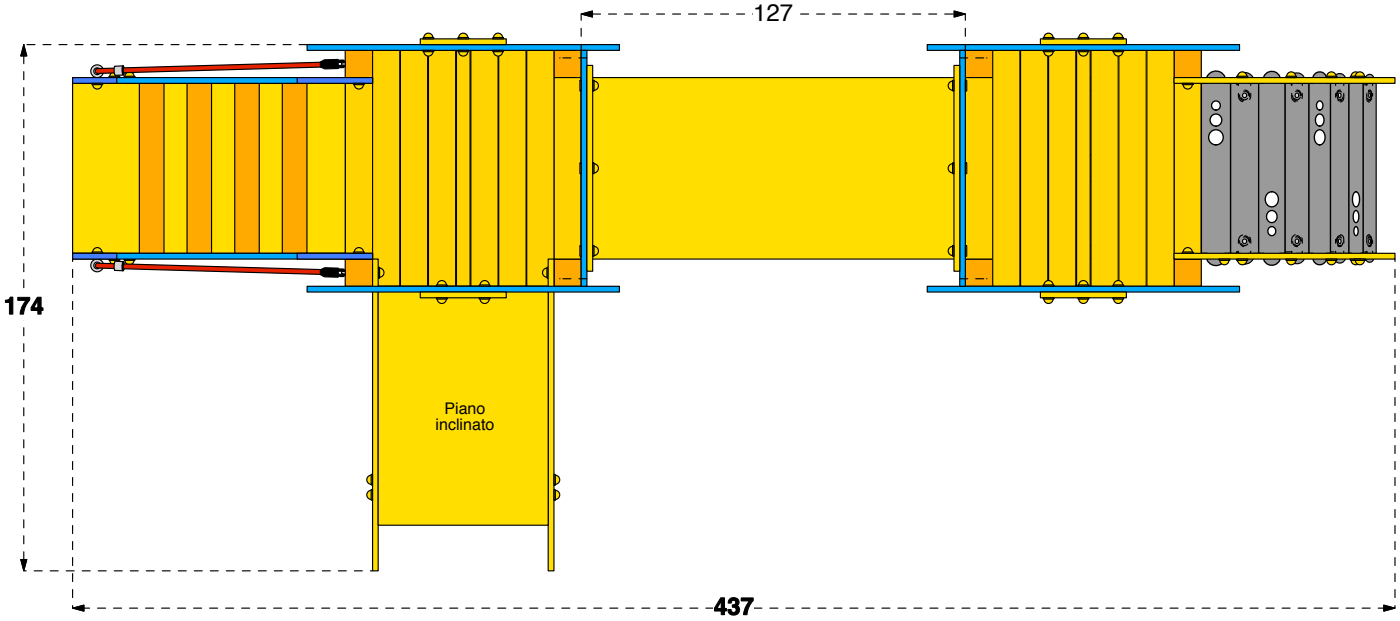

Cod. 017063 CASTELLO NOTTINGHAM	
LEGNOLANDIA	Rev. 0

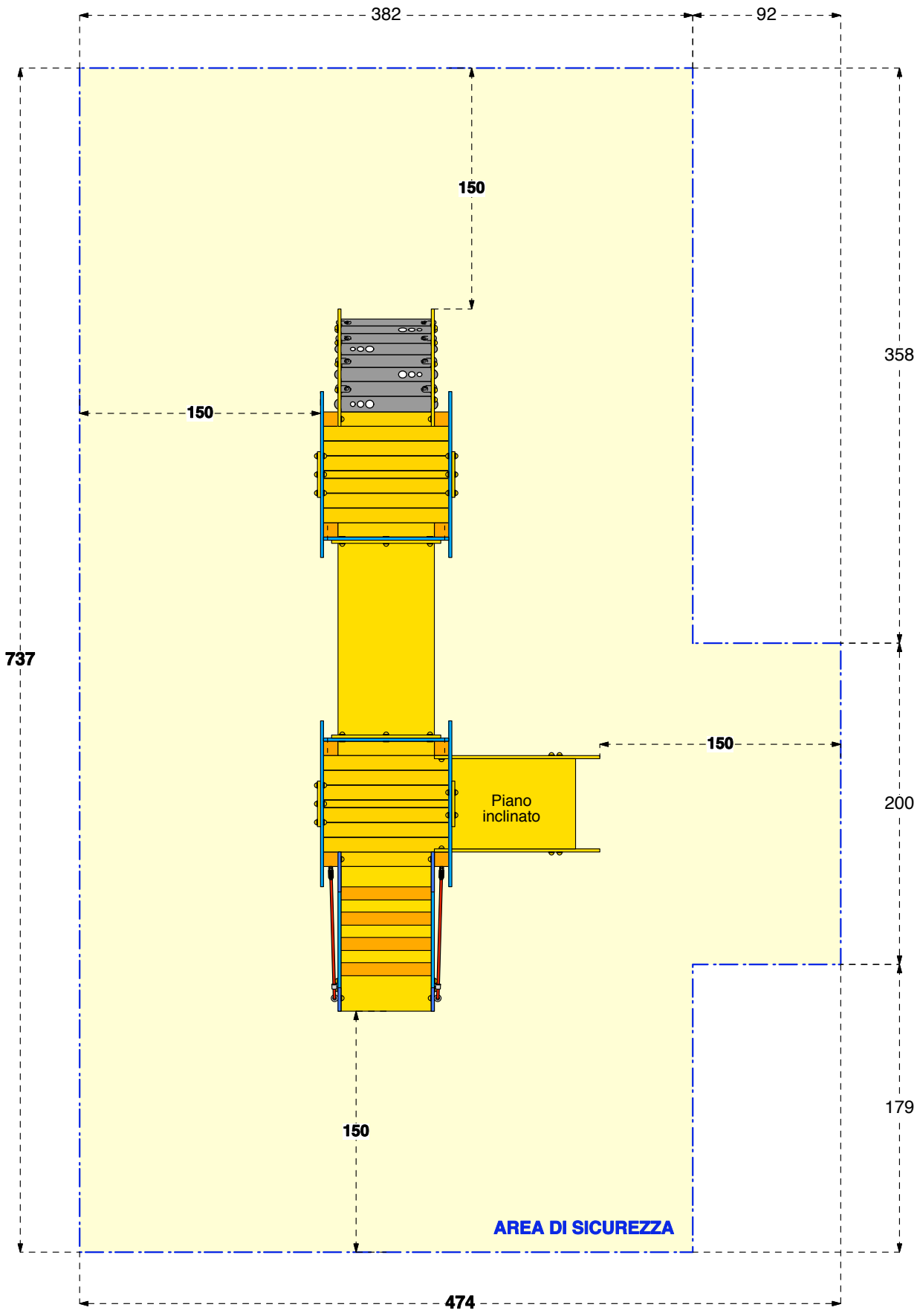
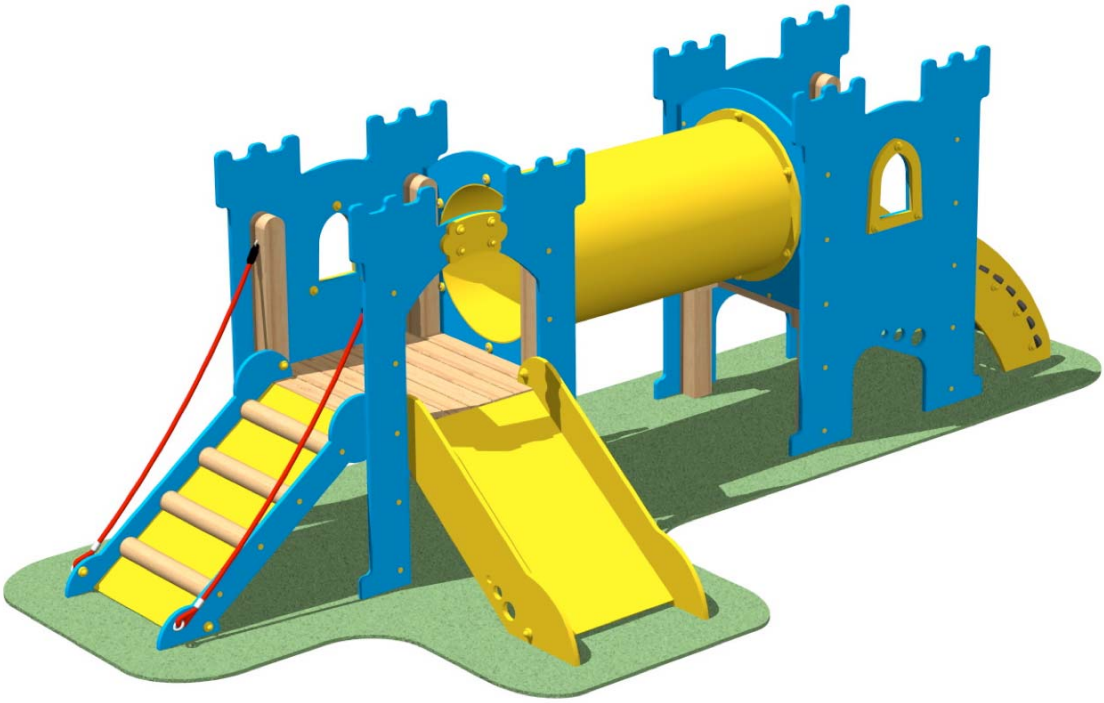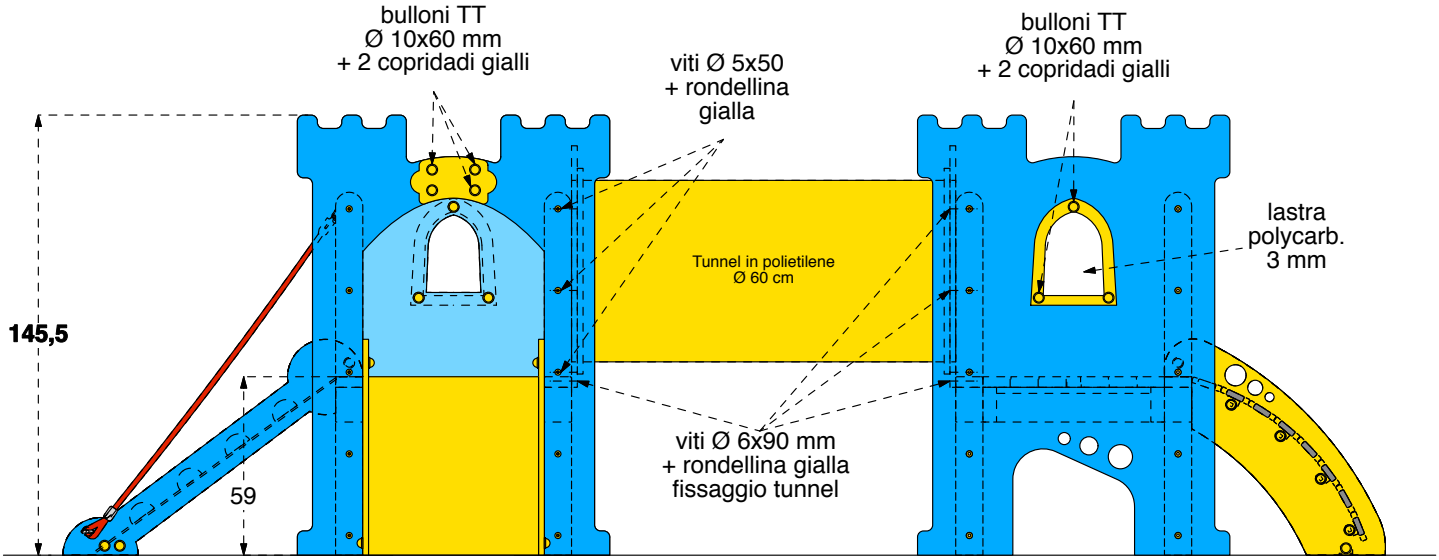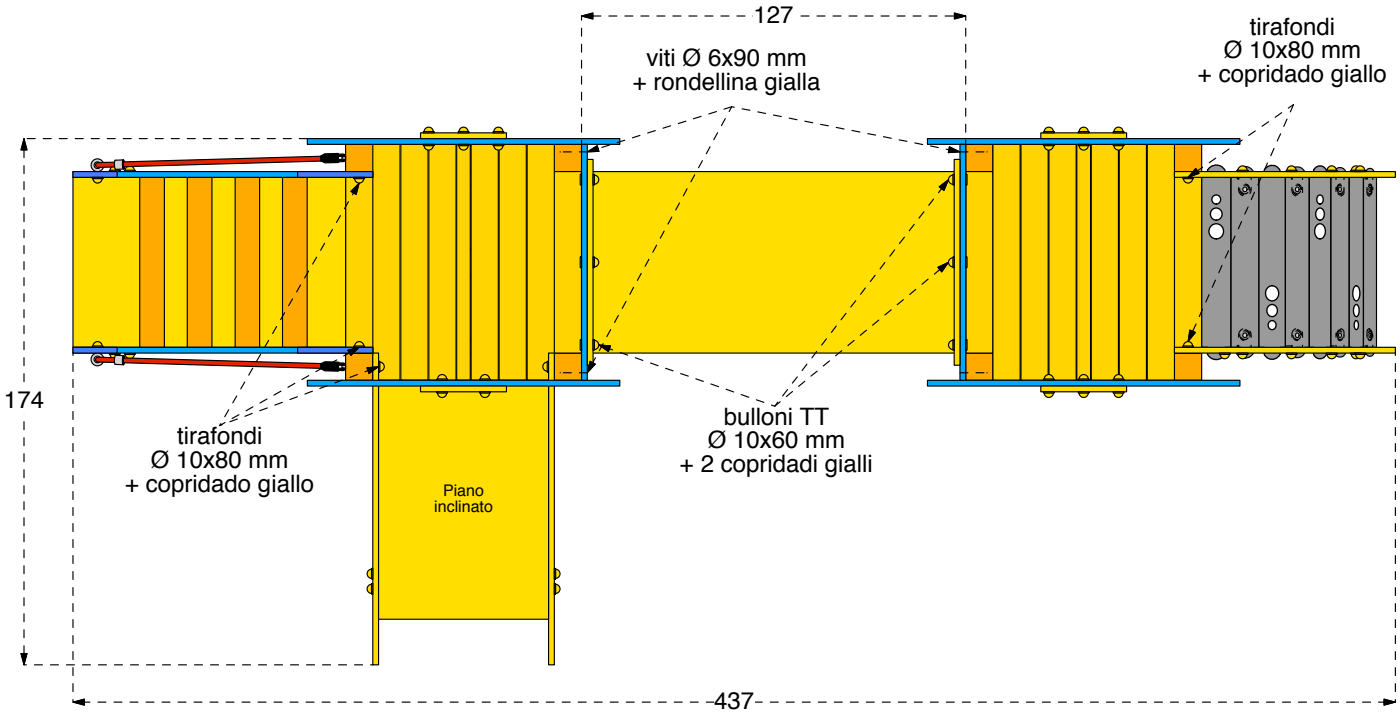
Cod. 017063 CASTELLO NOTTINGHAM	
LEGNOLANDIA	Rev. 0