Cod. 011200 TRENINO CLASSI	
LEGNOLANDIA	Rev. 0

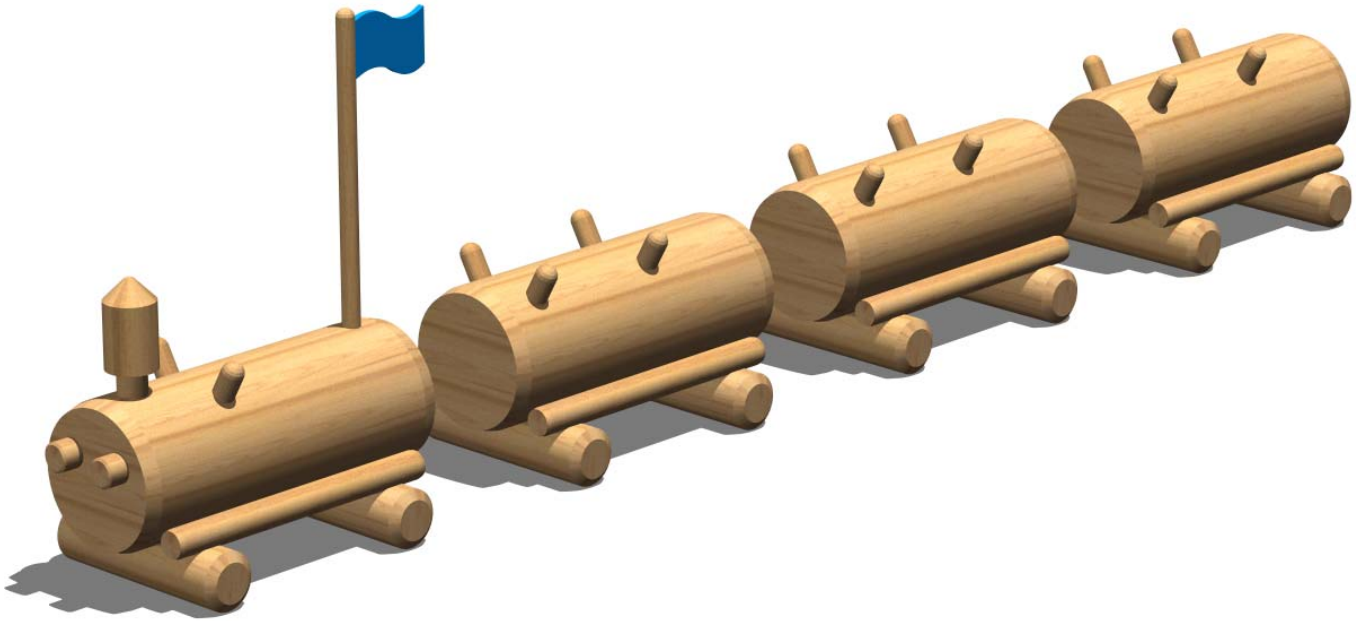

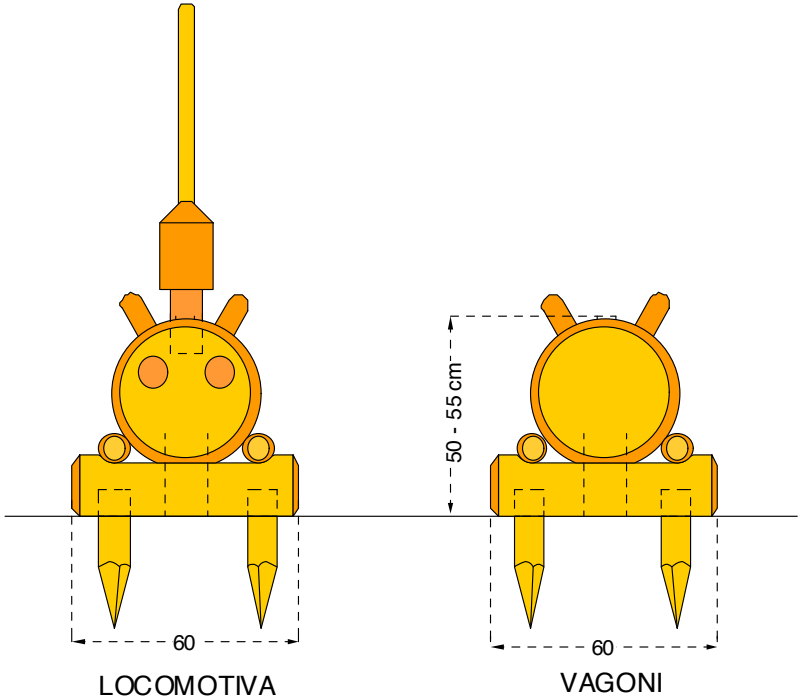

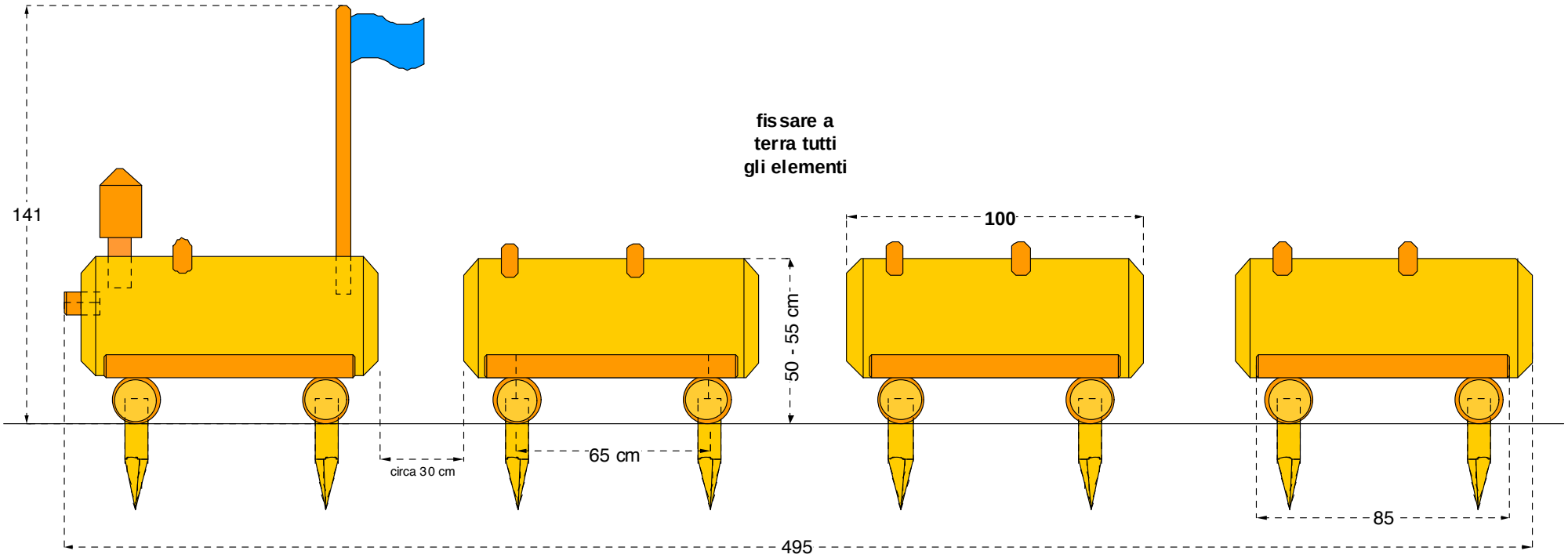

Cod. 011200 TRENINO CLASSI(	
LEGNOLANDIA	Rev. 0

DATI DI SICUREZZA / SAFETY DATA	**EN 1176 - EN 1177**
art. 011200	
ALTEZZA DI CADUTA LIBERA max (HIC) / FALL HEIGHT (HIC)	**55 cm**
SPAZIO DI CADUTA / FALL SPACE	26,5 mq
PAVIMENTAZIONE IN PIASTRE ELASTICHE / ELASTIC TILES PAVEMENT	30,0 mq
ETA' USO CONSIGLIATA / RECOMMENDED AGE	da 2 a 8 anni
Per la manutenzione consultare l'apposita scheda fornita col gioco	
For maintenance see instructions supplied with the game	

PAVIMENTAZIONI DI SICUREZZA
SAFETY PAVEMENT

Su tutte le attrezzature per aree da gioco con un'altezza di caduta libera superiore a 60 cm bisogna prevedere il rivestimento dello spazio di caduta con una superficie ammortizzante.

On all playground equipment with a free fall height superior to 60 cm a surface cushioning has to be provided which covers the fall area.
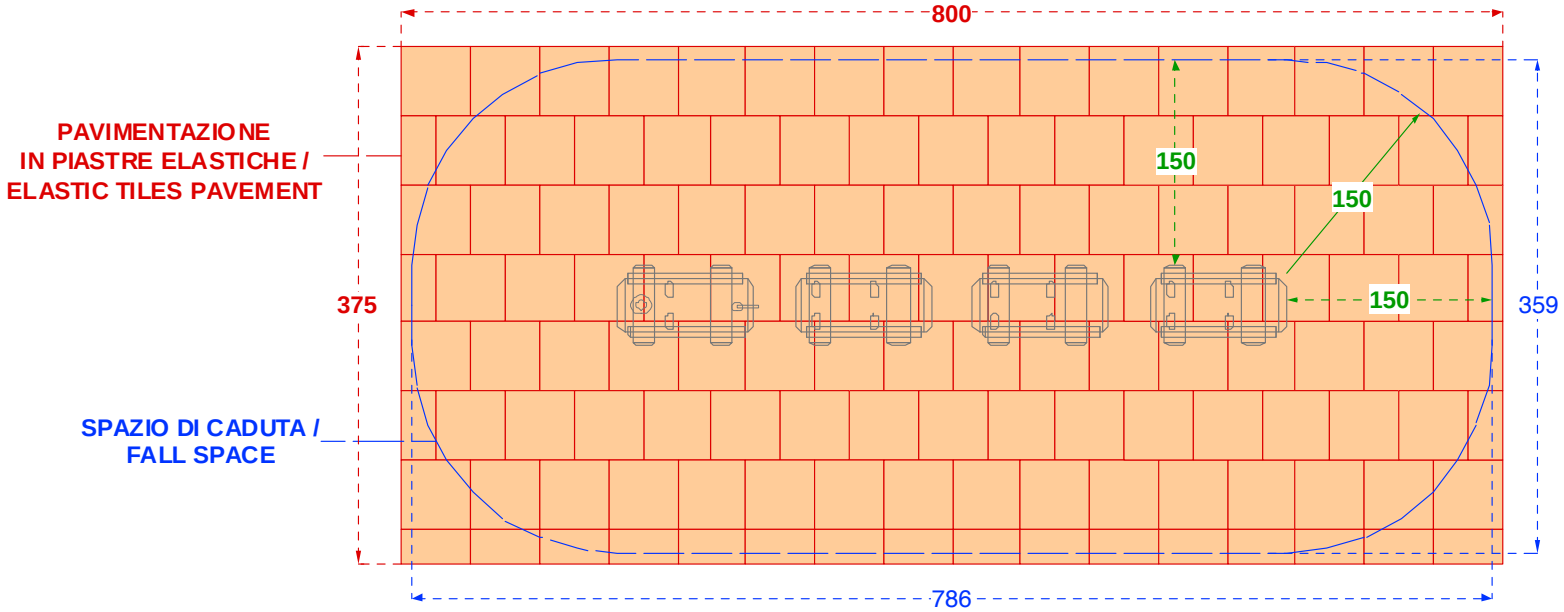
PRATO e TERRICCIO / LAWN and GROUND Altezza di caduta / Fall height < o = 100 cm	SABBIA pezzatura / SAND size 0,2-2 mm GHIAIA pezzatura / GRAVEL size 2-8 mm Spessore minimo / Thickness 30 cm Altezza di caduta fino a / Fall Height up to 300 cm	CORTECCIA pezzatura / BARK size 20-80 mm TRUCIOLI pezzatura / CHIPS size 5-30 mm Spessore minimo / Thickness 30 cm Altezza di caduta fino a / Fall Height up to 300 cm	PIASTRE ELASTICHE / ELASTIC TILES